Potain TOPKIT

F2/23

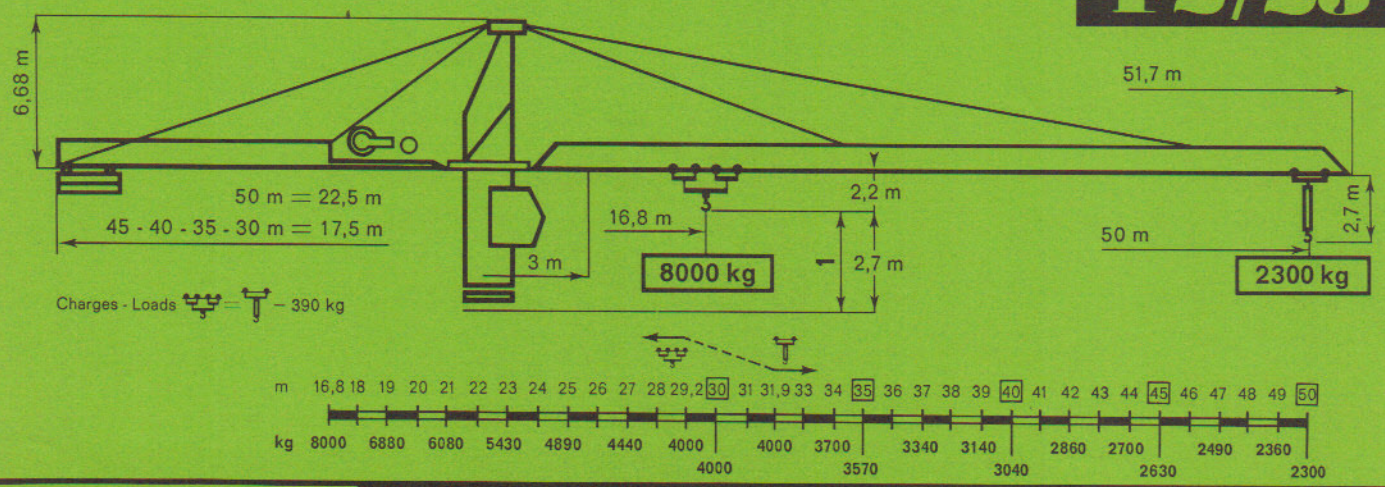

PA456

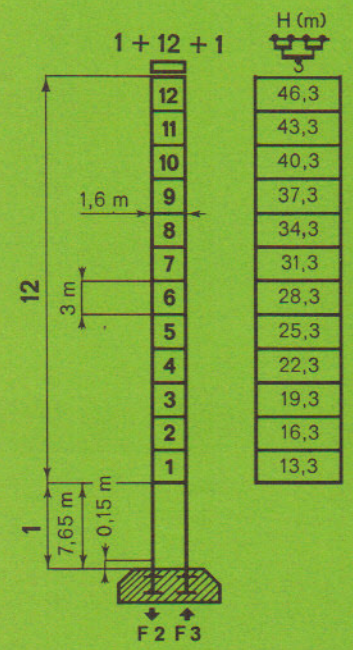

H maxi	
RCS 21	160,3 m
LMD 47	250,3 m

F2	● 104 t	■ 121 t
F3	● 75 t	■ 95 t

49 t

H > H maxi nous consulter / contact us

- Les réactions sont données pour flèche la plus longue et hauteur maxi sous crochet.
- The reactions are indicated with longest jib and maxi height under hook.

SA470

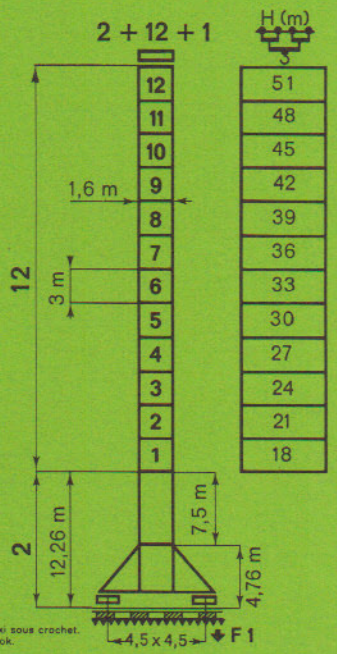

H maxi	
RCS 21	159 m
LMD 47	252 m

F1	● 67 t	■ 92 t

65 t

H = H - 0.50 m

● En service - In service
■ Hors service - Out of service

- Le hauteur «H» est approximative : Chariot en pointe de la flèche la plus longue, crochet dans la position représentée.
- The height under hook «H» is approx. : Trolley at longest jib end, hook as per drawing.

			m/mn	kg
① RCS 21 45 ch/hp			0 → 80	2000
			0 → 40	4000
			0 → 40	4000
			0 → 20	8000
② LMD 47 80 ch/hp 12 ch/hp			0 → 150	2000
			0 → 75	4000
			0 → 300	1000
			0 → 75	4000
			0 → 37	8000
			0 → 150	2000

OMD 45 R	0 → 1 tr/mn rpm	2x6 ch/hp
① DMD 30	8 t 0 → 60 m/mn	8 ch/hp
② DMD 35	8 t 0 → 50 m/mn 4 t 0 → 100 m/mn	8 ch/hp

RT 425	25 m/mn	2x5 ch/hp
RTT 545	23 m/mn	4x5 ch/hp
RCT 546	10-50 m/mn	4x6,5 ch/hp

● Normal - Normal
●● Rapide - Fast

380V-50Hz	Réseau Mains supply	Groupe électrogène Generator unit
	① 60 KVA	80 KVA
	② 100 KVA	120 KVA

Modifications réservées
Subject to modification